2021

Poltech

PT3/PT4

STRIPPER CRIMPER

Parts catalog PT3_PT4
Kusovník

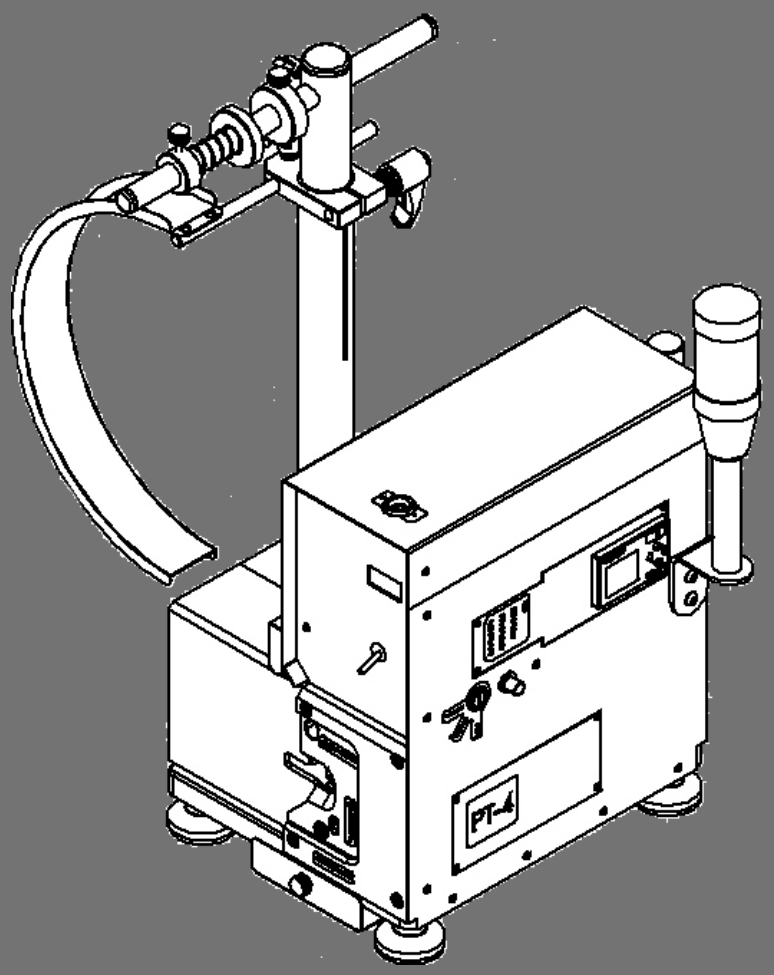

Radek Polcer
POLTECH cz s.r.o.
25.9.2021

Poltech

PT 4 PT PT 3 PT 4 PT PT 3 PT PT 4

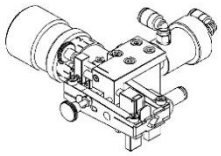

Stripping axis Order Code PT.001

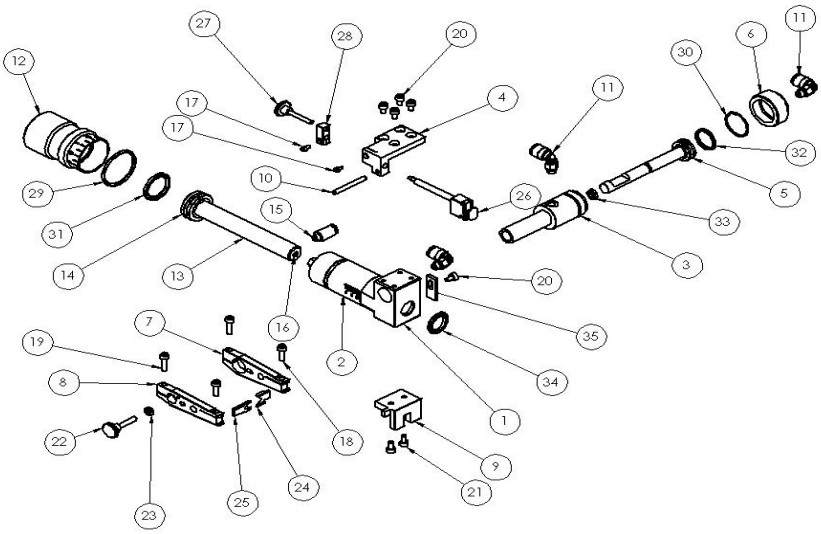

Name of the part	Item number	Ordering number	Quantity	Compatibility
Tělo válce Z	1	PT-P.001.001	1	PT3/PT4/PP3
Pouzdro válce Z	2	PT-P.001.002	1	PT3/PT4/PP3
Tělo válce X	3	PT-P.002.001	1	PT3/PT4/PP3
Držák	4	PT-P.001.008	1	PT3/PT4/PP3
Pístnice osa X	5	PT-P.002.005	1	PT3/PT4/PP3
Víko válce X	6	PT-P.002.002	1	PT3/PT4/PP3
Čelist P	7	PT-P.002.004	1	PT3/PT4/PP3
Čelist L	8	PT-P.002.003	1	PT3/PT4/PP3
Palec	9	PT-P.001.005	1	PT3/PT4/PP3
Kolík 3x28	10	PT-020.072	1	PT3/PT4/PP3
Úhlové šroubení	11	PT-020.068	3	PT3/PT4/PP3
Nastavovací matice	12	PT-P.001.009	1	PT3/PT4/PP3
Pístnice odizolovávací osy	13	PT-P.001.003	1	PT3/PT4/PP3
Píst odizolovávací osy	14	PT-P.001.004	1	PT3/PT4/PP3
Spojka přímá	15	PT-020.069	1	PT3/PT4/PP3
Červ M5x5	16		1	PT3/PT4
Šroub M2x4	17		2	PT3/PT4/PP3
Šroub M3x10	18		2	PT3/PT4/PP3
Šroub M3x12	19		2	PT3/PT4/PP3
Šroub M3x5	20		5	PT3/PT4/PP3
Šroub M3x6	21		2	PT3/PT4/PP3
Rýhovaný šroub	22	PT-020.042	1	PT3/PT4/PP3
Matice M3	23		1	PT3/PT4/PP3
Odizolovávací nůž pravý	24	PT-020.069	1	PT3/PT4/PP3

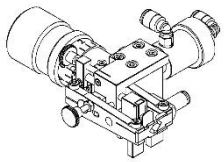

Stripping axis Order Code PT.001

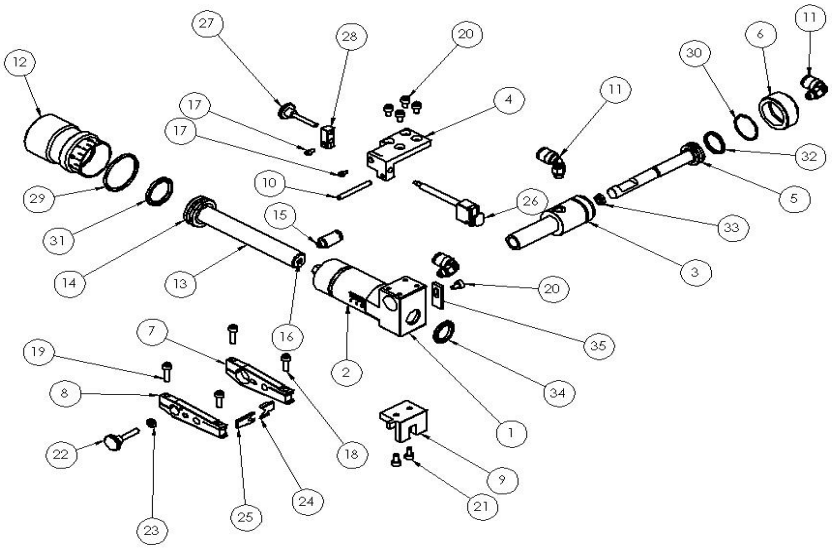

Name of the part	Item number	Ordering number	Quantity	Compatibility
Odizolovávací nůž levý	25	PT-020.070	1	PT3/PT4/PP3
Terčík sestava	26	PT.002	1	PT3/PT4/PP3
Rýhovaný šroub	27	PT-020.044	1	PT3/PT4/PP3
Nastavení délky odizolování	28	PT-P.001.006	1	PT3/PT4/PP3
O-kroužek 26x2	29	PT-020.016	1	PT3/PT4/PP3
O-kroužek 18x1,2	30	PT-020.012	1	PT3/PT4/PP3
Těsnění píst osa Z	31	PT-020.015	1	PT3/PT4/PP3
Těsnění píst osa X	32	PT-020.013	1	PT3/PT4/PP3
4HR těsnění	33	PT-020.014	1	PT3/PT4/PP3
Těsnění pístnice osa X	34	PT-020.017	1	PT3/PT4/PP3
Blok osy X	35	PT-P.001.010	1	PT3/PT4/PP3

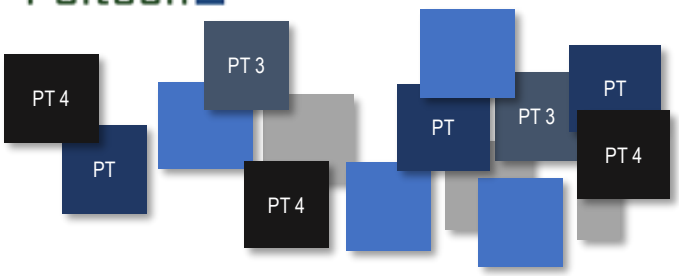

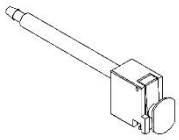

Target Order Code PT.002

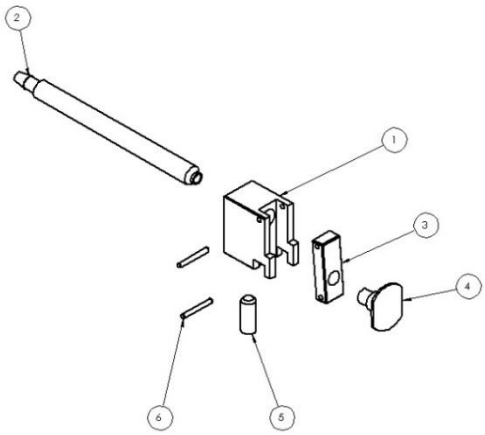

Name of the part	Item number	Ordering number	Quantity	Compatibility
Kostka terčík	1	PT-P.003.001	1	PT3/PT4/PP3
Vzduch terčík	2	PT-P.003.004	1	PT3/PT4/PP3
Závěra terčík	3	PT-P.003.002	1	PT3/PT4/PP3
Terčík	4	PT-P.003.003	1	PT3/PT4/PP3
Červ M3x8	5		1	PT3/PT4/PP3
Kolík 1x8	6	PT-020.071	1	PT3/PT4/PP3

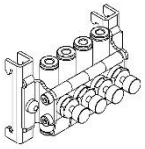

Block throttling valves Order Code PT.003

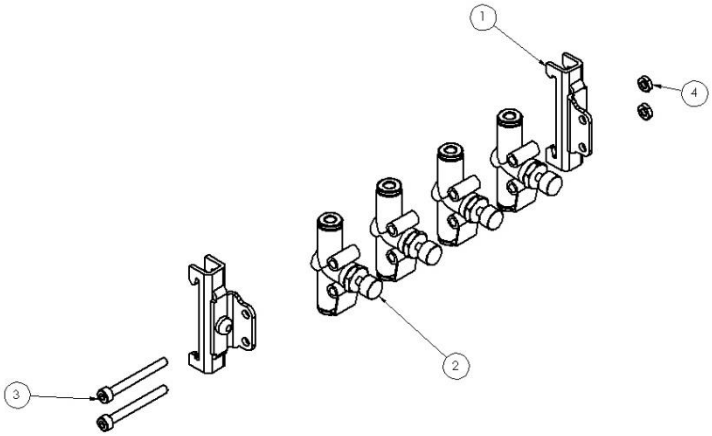

Name of the part	Item number	Ordering number	Quantity	Compatibility
Konzola	1	PT-020.066	1	PT3/PT4
Škrtící ventil	2	PT-020.067	1	PT3/PT4
Šroub M3x55	3			
Matice M3	4			

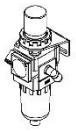

Air regulator Order Code PT.004

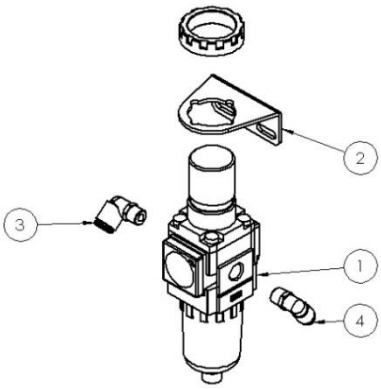

Name of the part	Item number	Ordering number	Quantity	Compatibility
Regulátor	1	PT-020.070	1	PT3/PT4
Konzola regulátoru	2	PT-020.064	1	PT3/PT4
Úhlové šroubení	3	PT-020.065	1	PT3/PT4
Úhlové šroubení	4	PT-020.063	1	PT3/PT4

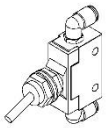

Manual valve Order Code PT.005

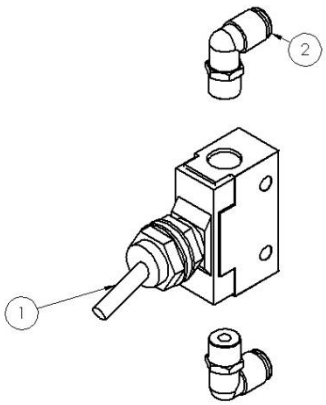

Name of the part	Item number	Ordering number	Quantity	Compatibility
Ruční ventil	1	PT-020.062	1	PT3/PT4
Úhlové šroubení	2	PT-020.063	2	PT3/PT4

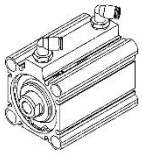

Cylinder V1 Order Code PT.006

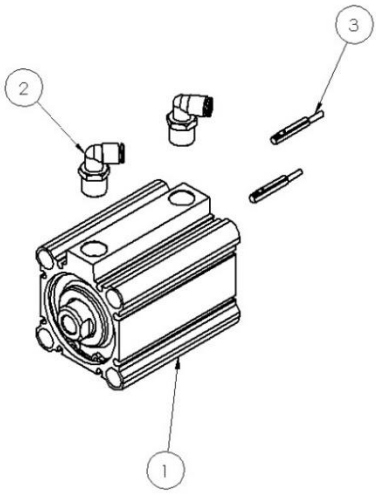

Name of the part	Item number	Ordering number	Quantity	Compatibility
Válec V1	1	PT-020.059	1	PT3/PT4
Úhlové šroubení	2	PT-020.060	2	PT3/PT4
Snímač	3	PT-020.061	2	PT3/PT4

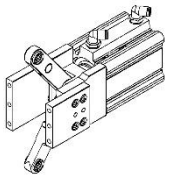

Crimping axis Order Code PT.007

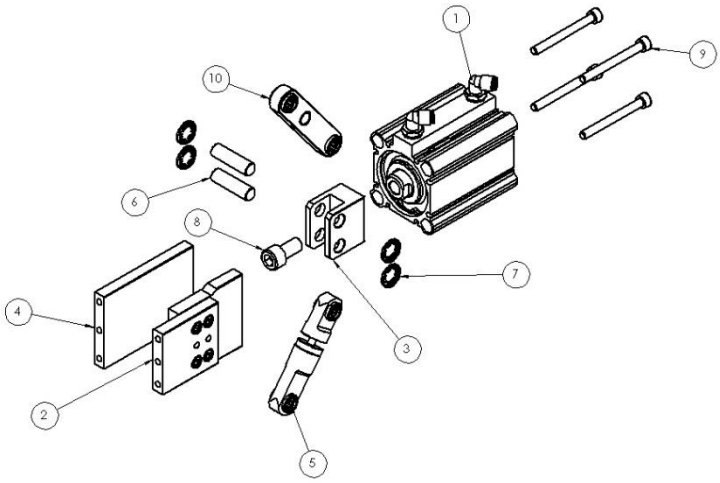

Name of the part	Item number	Ordering number	Quantity	Compatibility
Válec V1-sestava	1	PT.006	1	PT3/PT4
Konzola pneuválce P	2	PT.009	1	PT3/PT4
Kostka páky	3	PT-004.001.009	1	PT3/PT4
Konzola pneuválce L	4	PT-004.001.006	1	PT3/PT4
Páka SLE	5	PT.011	1	PT3/PT4
Kolík 25	6	PT-004.001.022	2	PT3/PT4
Starlock 10	7		4	PT3/PT4
Šroub M10x20	8		1	PT3/PT4
Šroub M6x90	9		4	PT3/PT4
Páka s kolíkem	10	PT.010	1	PT3/PT4

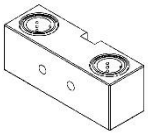

Block of vertical axis Order Code PT.008

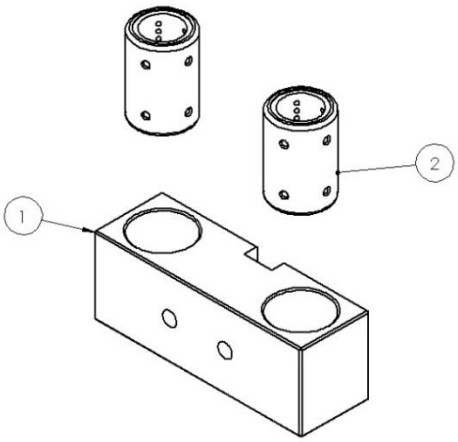

Name of the part	Item number	Ordering number	Quantity	Compatibility
Blok svislé osy	1	PT-004.001.001	1	PT3/PT4
Pouzdro	2	PT-020.031	2	PT3/PT4/PP3

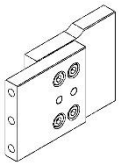

Console of pneumatic P Order Code PT.009

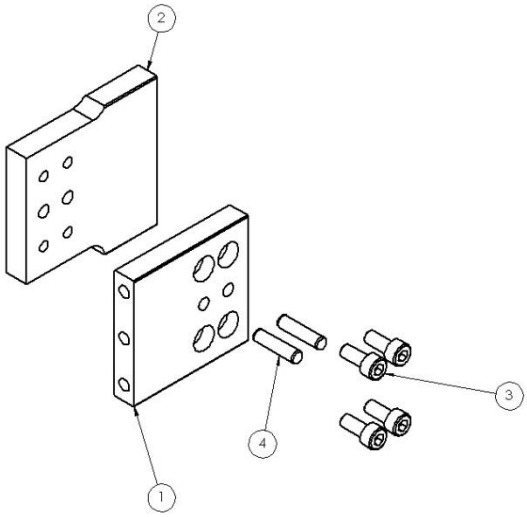

Name of the part	Item number	Ordering number	Quantity	Compatibility
Konzola pneuválce P2	1	PT-004.001.008	1	PT3/PT4
Konzola pneuválce P	2	PT-004.001.007	1	PT3/PT4
Šroub M5x12	3		4	PT3/PT4
Kolík 5x20	4		2	PT3/PT4

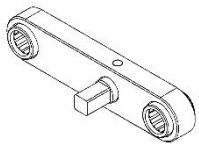

Lever with peg Order Code PT.010

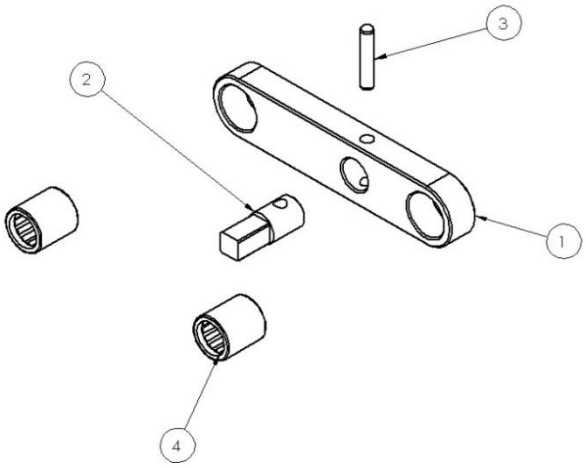

Name of the part	Item number	Ordering number	Quantity	Compatibility
Páka s kolíkem	1	PT-004.001.014	1	PT3/PT4/PP3
Kolík čtyřhranný	2	PT-004.001.005	1	PT3/PT4/PP3
Kolík 4x20	3		1	PT3/PT4/PP3
Jehličkové pouzdro	4	PT-020.058	2	PT3/PT4/PP3

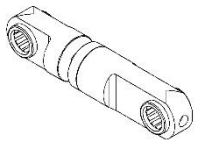

Lever of SLE Order Code PT.011

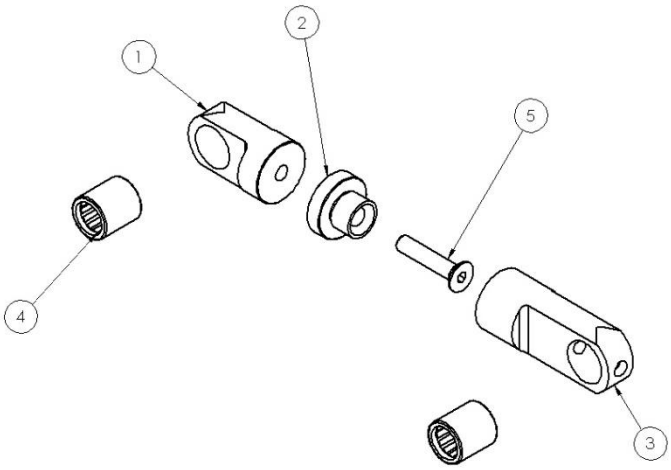

Name of the part	Item number	Ordering number	Quantity	Compatibility
Páka spodní SLE	1	PT-04.005.005	1	PT3/PT4/PP3
Matice páky SLE	2	PT-04.005.010	1	PT3/PT4/PP3
Páka horní SLE	3	PT-04.005.009	1	PT3/PT4/PP3
Jehličkové pouzdro	4	PT-020.058	2	PT3/PT4/PP3
Šroub M5x25 20N	5		1	PT3/PT4/PP3

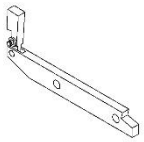

Lever of ejector Order Code PT.012

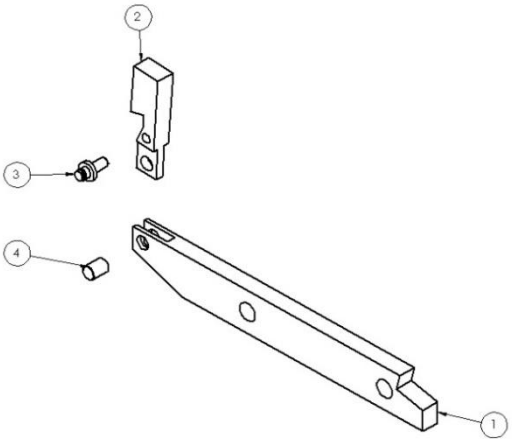

Name of the part	Item number	Ordering number	Quantity	Compatibility
Páka vyhazovače	1	PT-04.002.004	1	PT3/PT4/PP3
Háček	2	PT-04.002.002	1	PT3/PT4/PP3
Čep vyhazovače	3	PT-04.002.008	1	PT3/PT4/PP3
Kolík 3x4	4		1	PT3/PT4/PP3

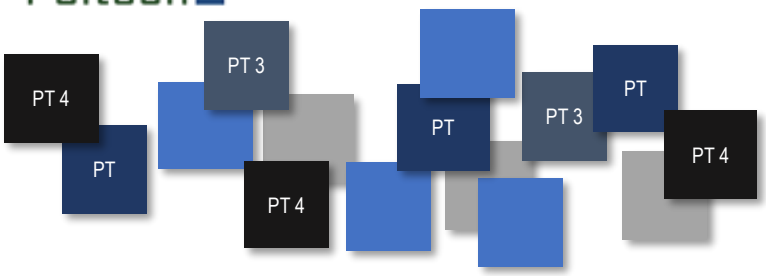

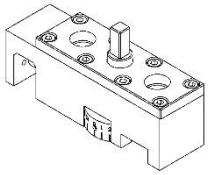

Transfer cube Order Code PT.013

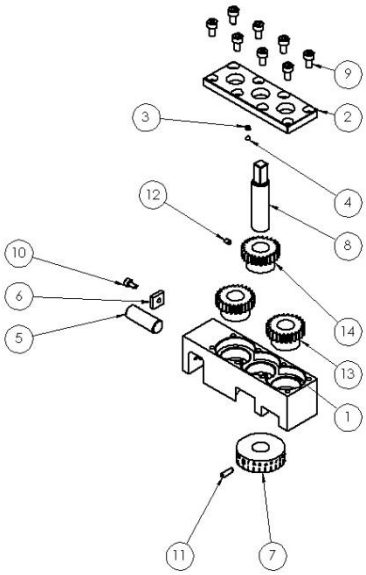

Name of the part	Item number	Ordering number	Quantity	Compatibility
Převodová kostka	1	PT-04.001.016	1	PT3/PT4/PP3
Převodová kostka-víko	2	PT-04.001.017	1	PT3/PT4/PP3
Převodová kostka-pružina	3		1	PT3/PT4/PP3
Kulička	4	PT-020.070	1	PT3/PT4/PP3
Kolík	5	PT-04.001.004	1	PT3/PT4/PP3
Pojistka	6	PT-04.001.015	1	PT3/PT4/PP3
Kolečko se stupnicí	7	PT-04.003.007	1	PT3/PT4/PP3
Čep	8	PT-04.001.003	1	PT3/PT4/PP3
Šroub M4x8	9		8	PT3/PT4/PP3
Šroub M3x6	10		1	PT3/PT4/PP3
Červ M3x10	11		1	PT3/PT4/PP3
Červ M3x4	12		1	PT3/PT4/PP3
Ozubené kolo M12x1L	13	PT-04.003.019	2	PT3/PT4/PP3
Ozubené kolo 10H7	14	PT-04.003.018	1	PT3/PT4/PP3

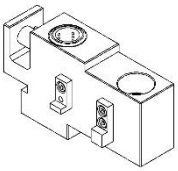

Lower cube Order Code PT.014

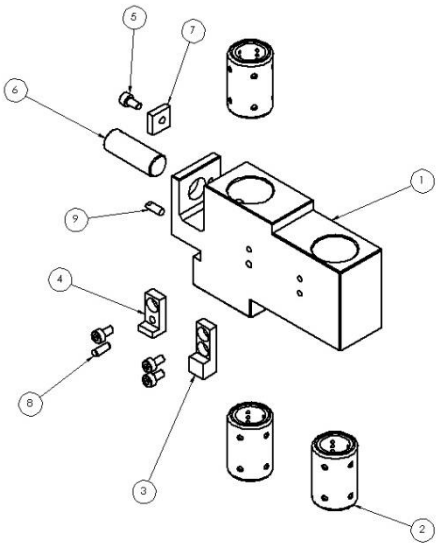

Name of the part	Item number	Ordering number	Quantity	Compatibility
Spodní kostka	1	PT-04.001.018	1	PT3/PT4/PP3
Pouzdro	2	PT-020.031	3	PT3/PT4/PP3
Nabíječ pravý	3	PT-04.001.012	1	PT3/PT4/PP3
Nabíječ levý	4	PT-04.001.011	1	PT3/PT4/PP3
Šroub M3x6	5		4	PT3/PT4/PP3
Kolík	6	PT-04.001.004	1	PT3/PT4/PP3
Pojistka	7	PT-04.001.015	1	PT3/PT4/PP3
Kolík 3x8	8		1	PT3/PT4/PP3
Kolík nástroje	9	PT-020.056	1	PT3/PT4/PP3

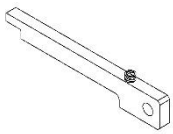

Trigger of ejector Order Code PT.015

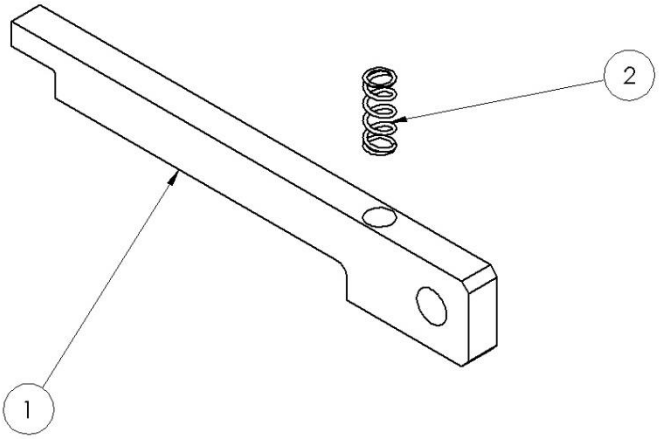

Name of the part	Item number	Ordering number	Quantity	Compatibility
Spouštěč vyhazovače	1	PT-04.002.005	1	PT3/PT4/PP3
Spouštěč vyhazovače-pružina	2	PT-020.005	1	PT3/PT4/PP3

Ejector Order Code PT.016 L / PT.016 P

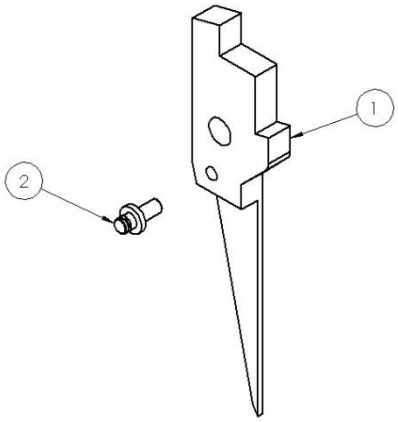

Name of the part	Item number	Ordering number	Quantity	Compatibility
Vyhazovač	1	PT-04.002.007	1	PT3/PT4/PP3
Čep vyhazovače	2	PT-04.002.008	1	PT3/PT4/PP3

PT.016 L ..... Pro levé provedení
PT.016 P.....Pro pravé provedení

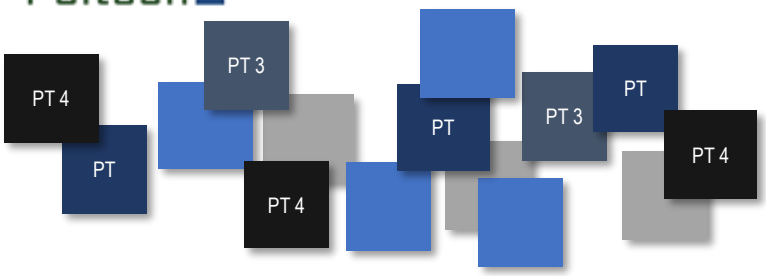

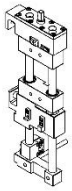

Vertical axis Order Code PT.017

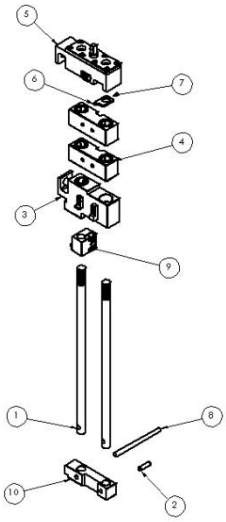

Name of the part	Item number	Ordering number	Quantity	Compatibility
VedeníVedení	1	PT-04.001.020	2	PT3/PT4/PP3
Kolík 6x20	2		1	PT3/PT4/PP3
Spodní kostka	3	PT.014	1	PT3/PT4/PP3
Blok svislé osy	4	PT.008	1	PT3/PT4/PP3
Převodová kostka	5	PT.013	1	PT3/PT4/PP3
Ukazatel	6	PT-04.001.019	1	PT3/PT4/PP3
Šroub M2x4	7		1	PT3/PT4/PP3
Vodící tyč 6x90	8	PT-020.057	1	PT3/PT4/PP3
Konzola odizolovávací osy	9	PT.030	1	PT3/PT4/PP3
Kostka vedení	10	PT.018	1	PT3/PT4/PP3

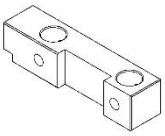

Cube of wiring Order Code PT.018

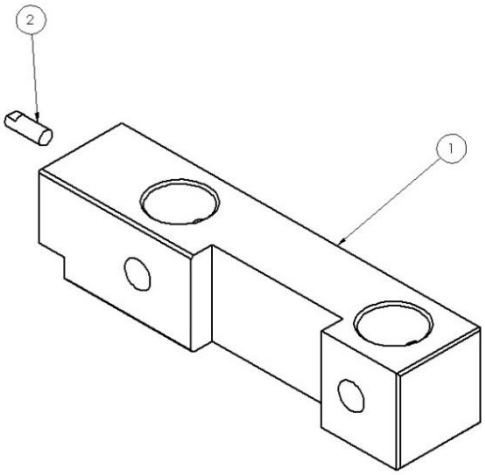

Name of the part	Item number	Ordering number	Quantity	Compatibility
Kostka vedení	1	PT-04.001.010	1	PT3/PT4/PP3
Kolík nástroje	2	PT-020.056	1	PT3/PT4/PP3

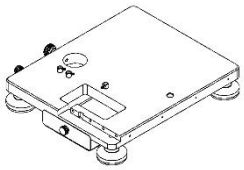

Base plate Order Code PT.019

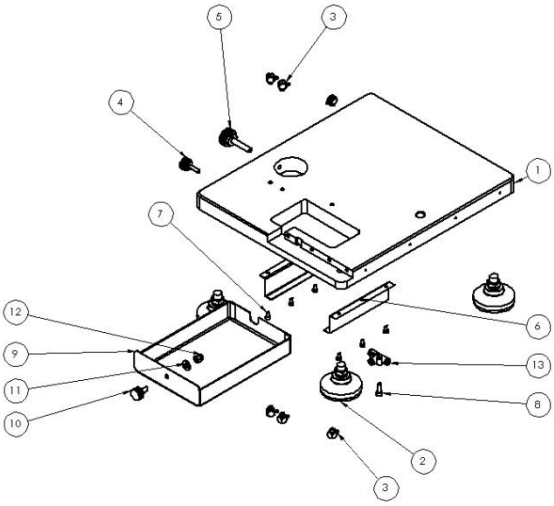

Name of the part	Item number	Ordering number	Quantity	Compatibility
Základní deska	1	PT-04.001.001	1	PT3/PT4
Stavěcí noha	2	PT-020.053	4	PT3/PT4
Úhlové šroubení	3	PT-020.034	6	PT3/PT4
Ovládací kolečko M4x16	4	PT-020.054	1	PT3/PT4
Ovládací kolečko M6x30	5	PT-020.046	1	PT3/PT4
Lyžina	6	PT-04.001.002	2	PT3/PT4
Šroub M3x6	7		6	PT3/PT4
Šroub M4x12	8		1	PT3/PT4
Zásuvka na odpad	9	PT-04.001.003	1	PT3/PT4
Ovládací kolečko M5x10	10	PT-020.045	1	PT3/PT4
Podložka M5	11		1	PT3/PT4
Uzavřená matice M5	12		1	PT3/PT4
Téčko spojka	13	PT-020.055	1	PT3/PT4

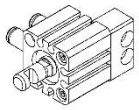

Cylinder V3 Order Code PT.020

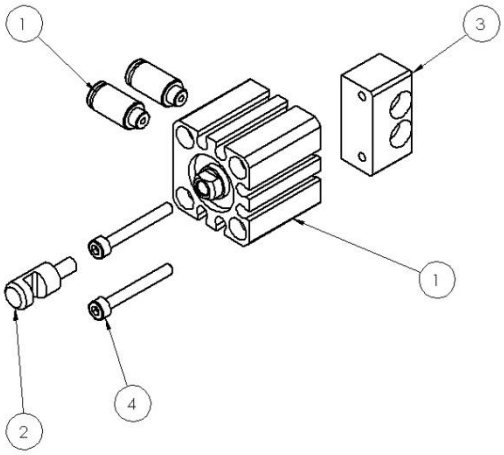

Name of the part	Item number	Ordering number	Quantity	Compatibility
Válec V3	1	PT-020.052	1	PT3/PT4
Píst	2	PT-04.002.015	1	PT3/PT4
Kostka pneuválce	3	PT-04.003.004	1	PT3/PT4
Šroub M3x30	4		2	PT3/PT4

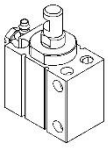

Cylinder V4 Order Code PT.021

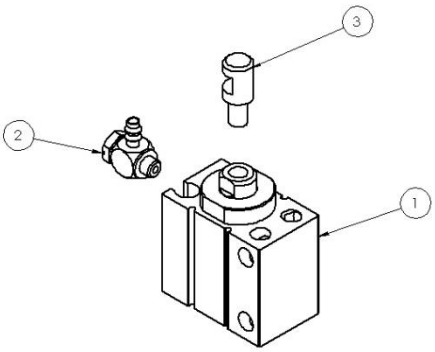

Name of the part	Item number	Ordering number	Quantity	Compatibility
Válec V4	1	PT-020.051	1	PT4
Úhlové šroubení	2	PT-020.047	1	PT4
Píst střižného nože	3	PT-04.002.015/2	1	PT4

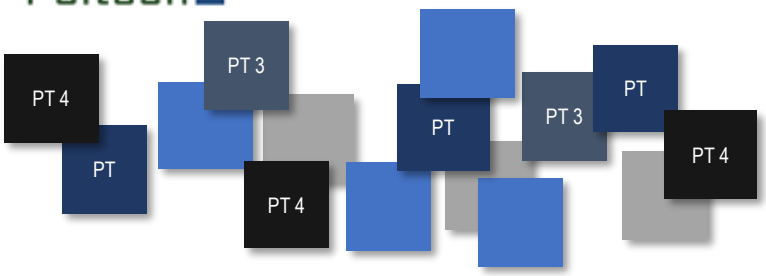

Front Order Code PT.022

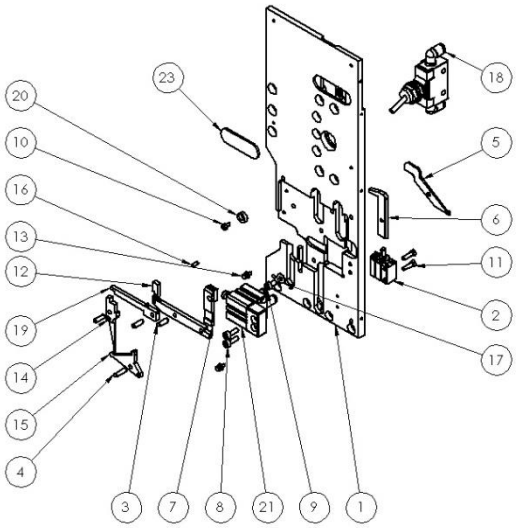

Name of the part	Item number	Ordering number	Quantity	Compatibility
Čelo	1	PT-04.002.001	1	PT3/PT4
Válec V4	2	PT.021	1	PT4
Kolík 4x12	3		3	PT3/PT4
Kolík 4x14	4		1	PT3/PT4
Střižný nůž	5	PT-04.002.006/2	1	PT4
Horní čelist	6	PT-04.002.011	1	PT3/PT4
Spodní čelist	7	PT-04.002.009	1	PT3/PT4
Šroub M4x12	8		2	PT3/PT4
Šroub M4x8	9		1	PT3/PT4
Šroub M3x5	10		1	PT3/PT4
Šroub M3x12	11		2	PT3/PT4
Páka vyhazovače	12	PT.012	1	PT3/PT4
Pružinový čep	13	PT-04.002.002	2	PT3/PT4
Vyhazovač	14	PT.016	1	PT3/PT4
Vačka čelisti	15	PT-04.002.006	1	PT3/PT4
Kolík 3x6	16		1	PT3/PT4
Podložka M4	17		1	PT3/PT4
Ruční ventil	18	PT.005	1	PT3/PT4
Spouštěč vyhazovače	19	PT.015	1	PT3/PT4
Vačka	20	PT-04.002.005	1	PT3/PT4
Válec V3	21	PT.020	1	PT3/PT4
Sklíčko	22	PT-04.002.019	1	PT3/PT4

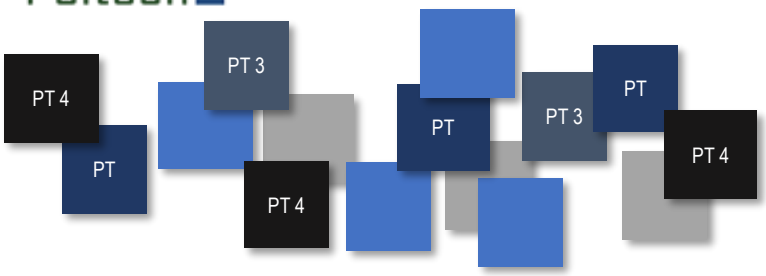

Front cover Order Code PT.023

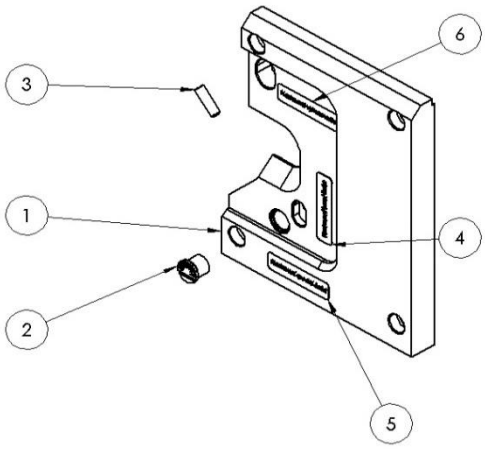

Name of the part	Item number	Ordering number	Quantity	Compatibility
Čelní kryt	1	PT-04.002.016	1	PT3/PT4
Nastavení spodní čelisti	2	PT-04.002.017	1	PT3/PT4
Červ M5x16	3		1	PT3/PT4

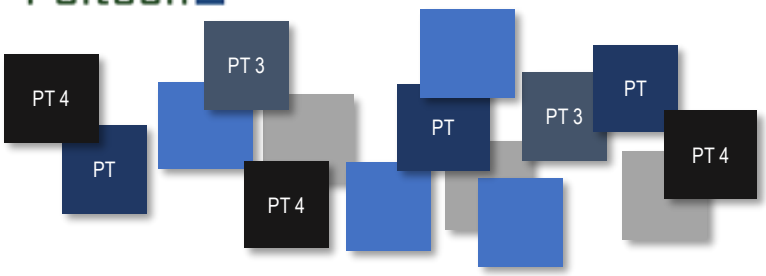

Pillar spool Order Code PT.024

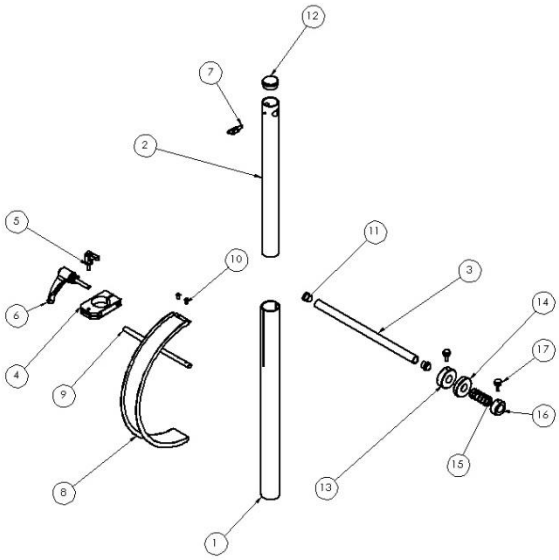

Name of the part	Item number	Ordering number	Quantity	Compatibility
Sloupek	1	PT-04.006.003	1	PT3/PT4
Sloupek výsuvný	2	PT-04.006.004	1	PT3/PT4
Rameno	3	PT-020.091	1	PT3/PT4
Svorka	4	PT.009.097	1	PT3/PT4
Páčka M6x20	5	PT-020.095	1	PT3/PT4
Páčka M8x40	6	PT-020.050	1	PT3/PT4
Křídlový šorub M6x16	7	PT-020.049	1	PT3/PT4
Naváděcí plech boční	8	PT-004.009	1	PT3/PT4
Konzola naváděcího plechu	9	PT-009.001	1	PT3/PT4
Šroub M4x10	10	M4x10	2	PT3/PT4
Koncovka 18	11	PT-020.093	2	PT3/PT4
Koncovka 35	12	PT-020.094	1	PT3/PT4
Zarážka 15	13	PT-04.009.003	1	PT3/PT4
Zarážka 10	14	PT-04.009.002	1	PT3/PT4
Pružina cívka	15	PT-020.048	1	PT3/PT4
Zarážka krajní	16	PT-04.009.004	1	PT3/PT4
Ovládací kolečko M4x16	17	PT-020.054	2	PT3/PT4

PT-LUBRICATION Order Code PT.025

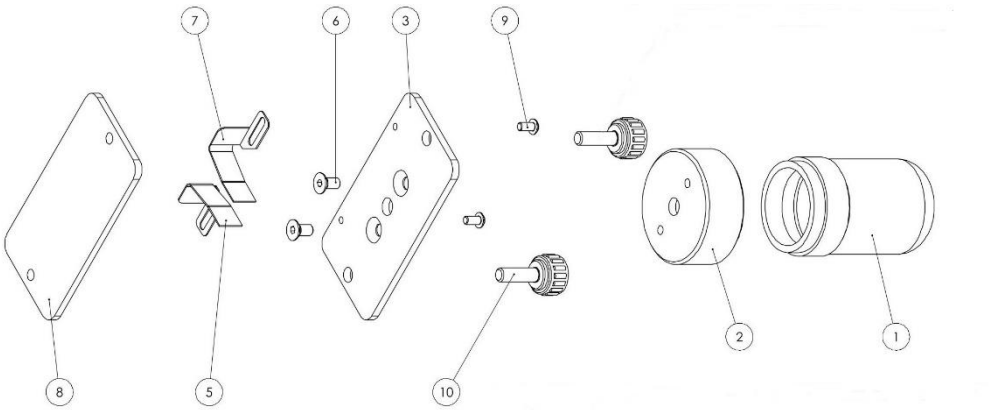

Name of the part	Item number	Ordering number	Quantity	Compatibility
Maznice	1	PT-025.01	1	PT3/PT4
Víko maznice	2	PT-025.02	1	PT3/PT4
Držák maznice horní	3	PT-025.03	1	PT3/PT4
Náběh L	5	PT-025.04	1	PT3/PT4
M4x8	6		2	PT3/PT4
Náběh P	7	PT-025.05	1	PT3/PT4
Držák maznice spodní	8	PT-025.06	1	PT3/PT4
M3x5	9		2	PT3/PT4
Ovládací kolečko M5x40	10	PT-025.07	2	PT3/PT4

Capacitive switch Order Code PT.050.006

Name of the part	Item number	Ordering number	Quantity	Compatibility
Spouštěč cyklu zejména pro velmi malé průřezy vodičů a velmi flexibilní izolace. S touto položkou přímo souvisí položka PT.050.006/2				

Capacitive amplifier Order Code PT.050.006/2

Name of the part	Item number	Ordering number	Quantity	Compatibility
Zesilovač signálu. Souvisí přímo s položkou PT.050.006/1				

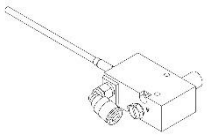

Inductive switch Order Code PT.050.005

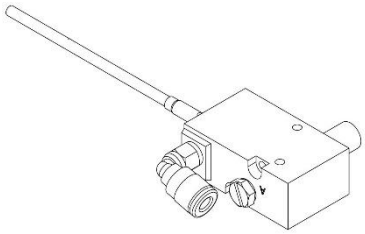

Name of the part	Item number	Ordering number	Quantity	Compatibility
Spouštěč cyklu pro běžné vodiče.				

cable f.force sensor Order Code PT-04.005.011

Name of the part	Item number	Ordering number	Quantity	Compatibility
Kabel sensoru.				

lamp Order Code PT.030 L / PT.030 P

Name of the part	Item number	Ordering number	Quantity	Compatibility
PT.030 L ..... Pro levé provedení				
PT.030 P.....Pro pravé provedení				